fendo

FD 270 N

: produktblatt

Fendo zeichnet sich durch seine leichte und moderne Form, die präzise Verarbeitung und eine große Auswahl an Modellen und Farben aus. Er ist ideal für Büros und öffentliche Räume wie Besprechungsräume, Warteräume und Kantinen

design:
Scagnellato & Ferrarese

Produkt Website
Link zur Website

bejot:

vorteile der sammlung

technische daten
FD 270 N

Standard ●
Option ○

Gestell	KODE	
Verchromt (nur für die Stühlen, für Transportwagen FD TR nicht verfügbar)		●
Pulverbeschichtet (Farbgebung nach Bejot-Musterkatalog)		○

Armlehnen	KODE	
Kunststoffarmlehnen - Sitz-wie gewählte Kunststofffarbe für die Versionen 1N/2N/4N		●

Gleiter	KODE	
Gleiter für Keramik- und Betonböden und für Bodenbeläge		●

Zusätzliche Ausstattung	KODE	
Stuhlverbinder in Reihen, um die Nummerierung der Reihen zu ermöglichen	LN	○

Namenscode-Bezeichnungen	KODE
Ganz im Kunststoff	1N
Sitze gepolstert / Rückenlehne Kunststoff	2N
Sitze und Rückenlehne gepolstert	4N
Sitz gepolstert/ Rückenlehne Rahmen schwarz+Netz	2M

bejot:fendo

abmessungen

FD 270 N

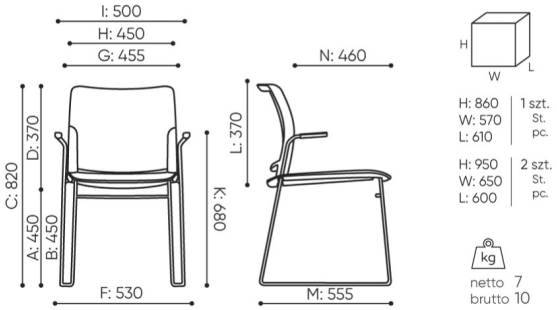

FD 270 1N

A **Sitzhöhe: Gesamtabmessungen**

B **Sitzhöhe: Messung nach PN EN 1335-1**

C **Stuhlhöhe**

D **Rückenhöhe**

F **Gesamtbreite des Stuhles / Kreuzes**

G **Sitzbreite**

H **Rückenbreite**

I **Breite zwischen den Armlehnen**

K **Höhe vom Boden bis zur Armlehne**

L **Rückenlänge**

M **Gesamttiefe des Stuhles**

N **Sitztiefe**

Die Abmessungen sind ungefähr und können je nach ausgewählter Produktkonfiguration ändern. Die Anforderungen der Norm werden immer erfüllt.

bejot:fendo

für die sammlung verfügbare materialien

1. Preisgruppe	Bond, Fenno, Keimo, Sawana
2. Preisgruppe	Alaska, Alpa, Charles, Charles - Studio Design, Cura, Pastel, Roccia, Valencia
3. Preisgruppe	Ally, Ally SD, Alpa-Studio Design, Blazer, Cura SD, Cyber SD, Easy SD, Oceanic, Silvertex , Silvertex - Studio Design, Synergy, Synergy - Studio Design, Valencia - Studio Design
4. Preisgruppe	Heritage, Oceanic-Studio Design, Remix - Studio Design
5. Preisgruppe	Steelcut Trio 3
Leder	Leder
Membrane	Membrane Kyos, Momo, Milla
Kunststoff	Kunststoff Fendo 2M, Kunststoff Fendo
Metal	Metall - pulverbeschischichtet