flos

FSW F 720

: produktblatt

Bei der Flos-Kollektion geht es um äußerst bequeme Sitzgelegenheiten mit einer breiten Palette von Gestellen: Metall, Holz, auf Rollen, niedrig, hoch und Bänke. Sie ist perfekt für Büro- und Heimarbeitsplätze.

design:
Tomasz Augustyniak

must have

Produkt Website
Link zur Website

bejot:

vorteile der sammlung

Harmonie und Komfort

Die organischen Linien der Loungesessel verleihen ihnen Leichtigkeit und Raffinesse. Flos_lounge sprintet in domestizierten Arbeitsräumen und Bereichen für Entspannung und Ruhe.

Biophilie gepaart mit Ergonomie

Die Loungesessel der Flos-Kollektion sind für Räume konzipiert, die auf das Wohlbefinden der Mitarbeiter ausgerichtet sind. Das biophile Design der Sessel erinnert an die Natur, während die ergonomische Form einen hohen Sitzkomfort garantiert.

technische daten

FSW F 720

Standard	●
Option	O

Gestell	KODE	
Massivholz Eiche - naturfarben	O1	●

Gleiter	KODE	
Filzgleiter für Holzböden und Paneele	WF	●
Gleiter für Keramik- und Betonböden und für Bodenbeläge	WK	O

bejot:flos

abmessungen

FSW F 720

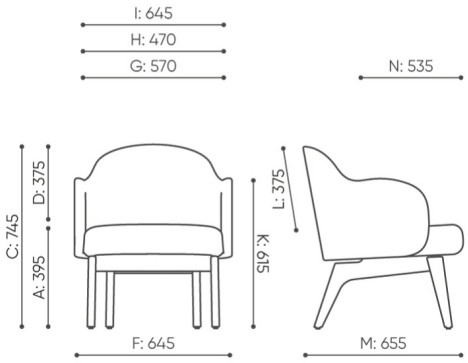

FSW F 720

A	**Sitzhöhe: Gesamtabmessungen**
B	**Sitzhöhe**
C	**Höhe: Gesamtabmessungen**
D	**Rückenhöhe**
F	**Gesamtbreite**
G	**Sitzbreite**
H	**Rückenbreite**
K	**Höhe vom Boden bis zur Armlehne**
M	**Gesamttiefe**
N	**Sitztiefe**

Die Abmessungen sind ungefähr und können je nach ausgewählter Produktkonfiguration ändern. Die Anforderungen der Norm werden immer erfüllt.

bejot:flos

für die sammlung verfügbare materialien

1. Preisgruppe	Fenno, Keimo
2. Preisgruppe	Alaska, Alpa, Charles, Charles - Studio Design, Cura, Pastel, Roccia
3. Preisgruppe	Ally, Ally SD, Alpa-Studio Design, Blazer, Cura SD, Cyber SD, Easy SD, Oceanic, Silvertex , Silvertex - Studio Design, Synergy, Synergy - Studio Design
4. Preisgruppe	Heritage, Oceanic-Studio Design, Remix - Studio Design
5. Preisgruppe	Accessoire, Steelcut Trio 3
Leder	Leder
Holz	Eichenvollholz - klarer Matt-Lack
Metal	Metall - pulverbeschischichtet