momo

MO 220

: produktblatt

Ein kühnes Bild ist das, was die Kollektion Momo auszeichnet. Die charakteristischen Designlinien sind mit reiner Dynamik und Sportstil gekennzeichnet. Momo ist so konzipiert, um die Freude beim täglichen Gebrauch zu verleihen und Individualismus jedes Benutzers hervorzuheben.

design:
Ronald Straubel

Produkt Website
Link zur Website

bejot:

vorteile der sammlung

Konferenzstühle

Momo Konferenzstühle sind elegante und universelle Formen mit einer charakteristischen Rückenlehne. Momo-Konferenzstühle können in großen Hörsälen, kleineren Konferenzräumen oder für Teamarbeit in Büros verwendet werden.

Reine Dynamik

Ein kühnes Bild ist das, was die Kollektion Momo auszeichnet. Die charakteristischen Designlinien sind mit reiner Dynamik und Sportstil gekennzeichnet. Momo ist so konzipiert, um die Freude beim täglichen Gebrauch zu verleihen und Individualismus jedes Benutzers hervorzuheben.

technische daten

MO 220

Standard	●
Option	○

Gestell		
Pulverbeschichtet (Farbgebung nach Bejot-Musterkatalog)		●
Chrom		○

Zusätzliche Ausstattung		
schwarzes Schützpanell, das die Stühle vor Kratzer während Stapeln schützt		●

Verbindungssystem der Stühle in Reihen		
Verbindungsleiste für 4 Stühle (Länge 3000 mm)	LR1	○
Verbindungsleiste für 4 Stühle (Länge 3000 mm) + Verbindungsleisten von den Reihen (Länge 1000 mm)	LR4-SET	○

Gleiter		
Gleiter für Keramik- und Betonböden und für Bodenbeläge	TK	●
Filzgleiter für Holzböden und Paneele	TF	○

Beschreibung	**Kode**
Sitze gepolstert / Rückenlehne Kunststoff	2N
Sitze und Rückenlehne gepolstert	3N

bejot:momo

abmessungen

MO 220

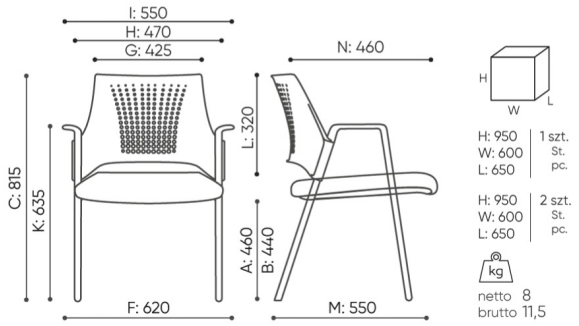

MO 220

A **Sitzhöhe: Gesamtabmessungen**

B **Sitzhöhe: Messung nach PN EN 1335-1**

C **Stuhlhöhe**

D **Rückenhöhe**

F **Gesamtbreite des Stuhles / Kreuzes**

G **Sitzbreite**

H **Rückenbreite**

I **Breite zwischen den Armlehnen**

K **Höhe vom Boden bis zur Armlehne**

L **Rückenlänge**

M **Gesamttiefe des Stuhles**

N **Sitztiefe**

Die Abmessungen sind ungefähr und können je nach ausgewählter Produktkonfiguration ändern. Die Anforderungen der Norm werden immer erfüllt.

bejot:momo

für die sammlung verfügbare materialien

1. Preisgruppe	Bond, Fenno, Keimo, Sawana
2. Preisgruppe	Alaska, Alpa, Charles, Charles - Studio Design, Cura, Era - Studio Design, Pastel, Roccia, Valencia
3. Preisgruppe	Ally, Ally SD, Alpa-Studio Design, Blazer, Cura SD, Cyber SD, Easy SD, Oceanic, Rhythm, Silvertex , Silvertex - Studio Design, Synergy, Synergy - Studio Design, Valencia - Studio Design
4. Preisgruppe	Heritage, Oceanic-Studio Design, Remix - Studio Design
5. Preisgruppe	Accessoire, Steelcut Trio 3
Leder	Leder
Metal	Metall - pulverbeschischichtet