Be:basic Angebot

OT 220 A be:basic

: produktblatt

Aus dem Angebot genommene Produkte mit verlängerter Vorlaufzeit.
Nur verfügbar, solange der Vorrat reicht.

design:

Produkt Website
Link zur Website

bejot:

technische daten

OT 220 A be:basic

Standard ●
Option ○

Gestell		
Pulverbeschichtet (Farbgebung nach Bejot-Musterkatalog)		●

Farbgebung der Schale	KODE	
CPL - Laminat erhältlich in 3 Farben: weiß, schwarz, anthrazit		●

Armlehnen/ Schreibpult		
Polyurethanarmlehnen, schwarz (Satz)	PU	●
Bewegliches Schreibpult aus CPL	P	○

Zusätzliche Ausstattung	KODE	
Schwarze Abdeckplatte, die den Stuhl beim Stapeln vor Kratzern schützt (für die Stühle ohne Verbinder)	CP	●
Distanzstück zum Schutz vor Kratzern beim Stapeln zur Version 1N (für Stühle mit Verbinder)	DN	○
Paneel, das den Sitz während der Stapelfunktion schützt (für 2N / 3N / 4N / 3D-Stühle mit Verbinden)	CV	○
Stuhlverbinder am Sitz befestigt	L	○

Gleiter	KODE	
Gleiter für Keramik- und Betonböden und für Bodenbeläge	CK	●
Filzgleiter für Holzböden und Paneele	CF	○

Verbindungssystem der Stühle in Reihen	KODE	
Verbindungsleiste für 4 Stühle (Länge 3000 mm)	LR1	○
Verbindungsleiste für 4 Stühle (Länge 3000 mm) + Verbindungsleisten von den Reihen (Länge 1000 mm)	LR4-SET	○

Namenscode-Bezeichnungen	KODE
Ganz im CPL	1N
Gepolsterte Auflage für Sitze	2N

Produkte verfügbar solange der Vorrat reicht

abmessungen

OT 220 A be:basic

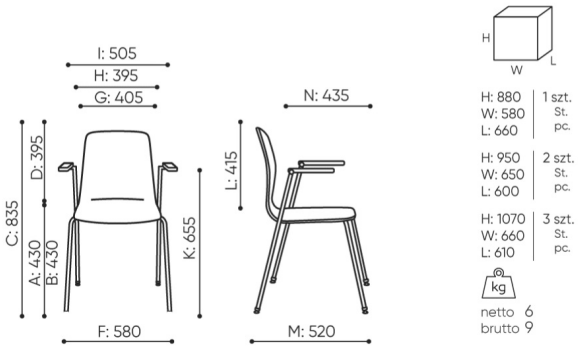

OT 220 1N A

A **Sitzhöhe: Gesamtabmessungen**

B **Sitzhöhe: Messung nach PN EN 1335-1**

C **Stuhlhöhe**

D **Rückenhöhe**

F **Gesamtbreite des Stuhles / Kreuzes**

G **Sitzbreite**

H **Rückenbreite**

I **Breite zwischen den Armlehnen**

K **Höhe vom Boden bis zur Armlehne**

L **Rückenlänge**

M **Gesamttiefe des Stuhles**

N **Sitztiefe**

Die Abmessungen sind ungefähr und können je nach ausgewählter Produktkonfiguration ändern. Die Anforderungen der Norm werden immer erfüllt.

für die sammlung verfügbare materialien

2. Preisgruppe Alaska