ovidio

OV 1M2

: produktblatt

Avantgardistischer und origineller - in seiner monolithischen Form - Dreh- und Konferenzsessel. Dank der Membran, die sowohl für die Rückenlehne als auch für den Sitz verwendet wird, beeindruckt er durch seine Leichtigkeit und seinen Komfort von den ersten Momenten der Benutzung an.

design:
Massimo Costaglia Design

Produkt Website
Link zur Website

bejot:

vorteile der sammlung

Essenz der Schönheit

Ovidio ist eine Essenz der Schönheit. Das ist ein einzigartiger Drehsessel, der mit seiner Leichtigkeit bezaubert. Ein Juwel eignet sich für Räume, die sich von der Masse abheben, bietet zugleich au ergewöhnlichen Komfort.

Luftdurchlässige Membran

Luftdurchlässige Membran direkt an der Rückenlehne des Stuhls? Vergessen Sie es. Mit Ovidio werden Sie den Komfort spüren, indem sie auf der gesamten Oberfläche angebracht wird. So werden Sie mit diesem unauffälligen Sessel von der ersten Benutzung überrascht.

Netz
hellgrau

Netz
schwarz

bejot:ovidio

technische daten

OV 1M2

Standard ●
Option ○

Mechanik	KODE	
Wippmechanik (in Rahmenfarbe) mit Arretierung der Rückenlehne in 1 Position	OV	●

Sitzschale	KODE	
Netz, schwarz	MOBL	●
Netz, hellgrau	MOLG	○
Strickware schwarzgrau meliert	SGR	○

Gasfeder	KODE	
Schwarz		●

Fußkreuz	KODE	
Fußkreuz schwarz (Nylon) Ø700 + Standardring schwarz (RB)	17	●
Fußkreuz poliertes Aluminium (Chromeffekt) Ø 690	22	○
Fußkreuz pulverbeschichtet, Aluminium (Farbgebung nach Bejot_Musterkatalog) Ø 690	23	○
Fußkreuz poliertes Aluminium (Chromeffekt) Ø 700 SB	32	○
Fußkreuz pulverbeschichtet, Aluminium (Farbgebung nach Bejot_Musterkatalog) Ø 700 SB	33	○
Fußkreuz schwarz pulverbeschichtetes Aluminium Ø700 SBF Flexi (für 3D-Bewegung)	35	○

Armlehnen	KODE	
Fixe Armlehnen, nicht einstellbar		●

Rollen		
Harte Rollen für weiche Böden Ø 65 mit Bremsen	DEMA	●
Weiche Rollen für harte Böden Ø 65 mit Bremsen	DEMAD	○

Farbgebung	KODE
OV 1M2 black - Rahmen, Mechanik und Armlehne in Farbe schwarz	BLACK
OV 1M2 white - Rahmen, Mechanik und Armlehne in Farbe weiß	WHITE

bejot:ovidio

abmessungen

OV 1M2

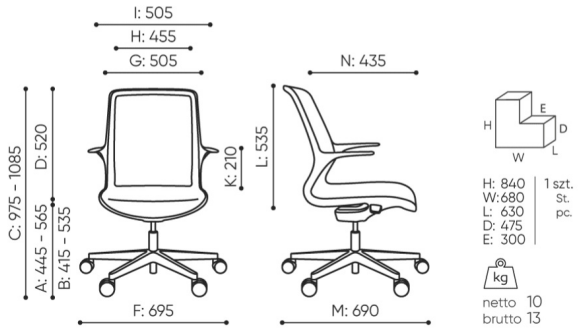

OV 1M2

A Sitzhöhe: Gesamtabmessungen

B Sitzhöhe: Messung nach PN EN 1335-1

C Höhenverstellung des Sitzes

D Höhenverstellung der Rücklehne

E Höhenverstellung der Kopfstütze

F Gesamtbreite des Stuhles / Kreuzes

G Sitzbreite

H Rückenbreite

I Breite zwischen den Armlehnen

K Höhenverstellung der Armlehnen

L Rückenlänge

M Gesamttiefe des Stuhles

N Sitztiefenverstellung / Sitzlänge

Die Abmessungen sind ungefähr und können je nach ausgewählter Produktkonfiguration ändern. Die Anforderungen der Norm werden immer erfüllt.

bejot:ovidio

für die sammlung verfügbare materialien

2. Preisgruppe	Alaska
Membrane	Netz Ovidio
Metal	Metall - pulverbeschischichtet, Metal ALU/chrom