quadra

QD SC

: produktblatt

Ein System aus einfachen Sofas und Hockern mit nahezu unbegrenzten Konfigurationsmöglichkeiten. Mit den Modulen können Layouts erstellt werden, die die Funktionalität von Räumen verbessern, Verkehrswege optimieren und gleichzeitig intime Treffpunkte sowie Gesprächsbereiche schaffen.

design:
Bejot Development Team

Produkt Website
Link zur Website

bejot:

vorteile der sammlung

individuelles Baukastensystem

Mit der großen Auswahl an modularen Elementen können Sie Ihren Raum beliebig gestalten - ganz nach Ihren Bedürfnissen.

neue Möglichkeiten

Eine Analyse der häufigsten Schwierigkeiten, die sich aus der Raumaufteilung ergeben, wie z.B. die Lage von Säulen, Nischen, tragenden Konstruktionen und schrägen Decken, hat es ermöglicht, eine universelle Kollektion zu schaffen, die in jeden Raum passt.

technische daten

QD SC

Standard	●
Option	○

Zubehör für die Wand QD SC2210		
TV-Halterung (max. 32 Zoll) ohne Medienanschluss	QD TV	○
TV-Halterung (max. 32 Zoll) mit Platz für einen Medienanschluss	QD TVM	○
Mediaport - 1 Spannungssteckdose 230V + 1 x HDMI + 2 x USB-Ladegerät + TV Durchführungstülle	E3VHCC	○
Tisch auf einem pulverbeschichteten Metallbein	QD TB3	○

Anwendungsmöglichkeiten der Rückwände:

QD SC690 V2 - für das Element QD PO 690

QD SC910 V2 - für das Element QD PO 690 + QD P1/ QD P1B

QD SC1650 V2 - für das Element QD PO 1650

QD SCR - für die Elemente QD RO45 M IN/ QD RO45 S OU

Anwendungsmöglichkeiten der Seitenwände:

QD SC490 V2 R/L - für die Elemente QD PO 690 und QD PO 1650

QD SC720 V2 R/L - für die Elemente QD PO 690 und QD PO 1650

QD SC2210 V2 - für Verbindung von 2 parallelen Sofas im Set

abmessungen

QD SC

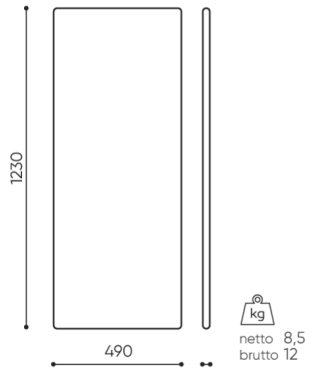

QD SC490 V2

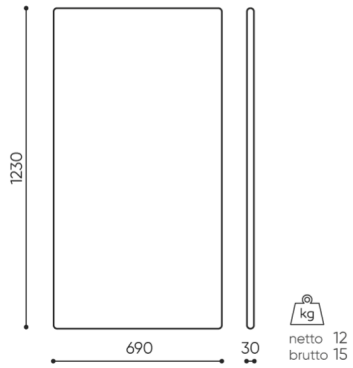

QD SC690 V2

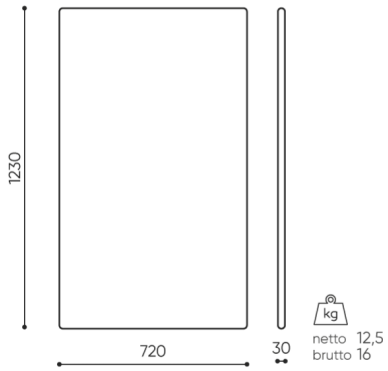

QD SC720 V2

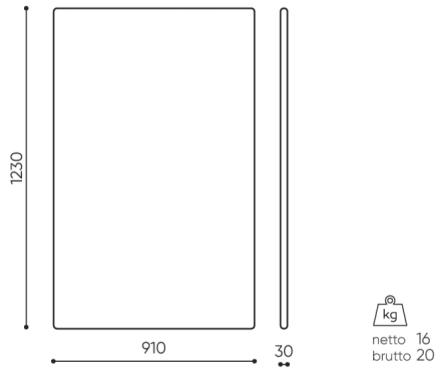

QD SC910 V2

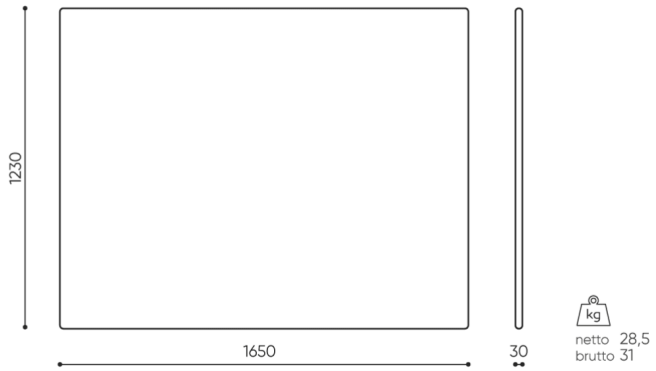

QD SC1650 V2

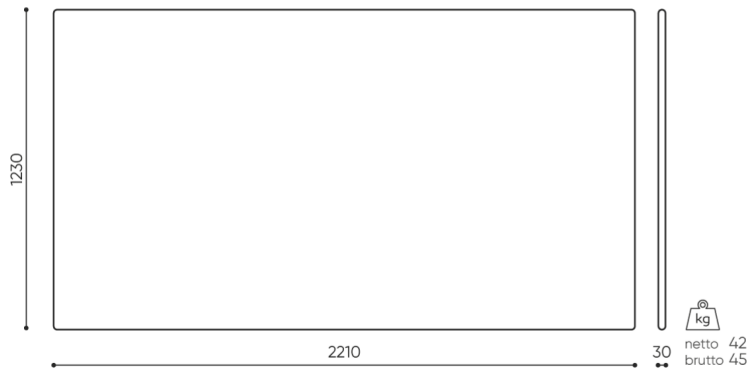

QD SC 2210 V2

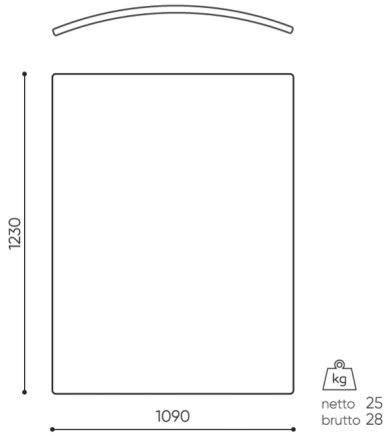

QD SCR

bejot:quadra

A	**Sitzhöhe: Gesamtabmessungen**
B	**Sitzhöhe**
C	**Höhe: Gesamtabmessungen**
D	**Rückenhöhe**
F	**Gesamtbreite**
G	**Sitzbreite**
H	**Rückenbreite**
K	**Höhe vom Boden bis zur Armlehne**
M	**Gesamttiefe**
N	**Sitztiefe**

Die Abmessungen sind ungefähr und können je nach ausgewählter Produktkonfiguration ändern. Die Anforderungen der Norm werden immer erfüllt.

für die sammlung verfügbare materialien

1. Preisgruppe	Bond, Fenno, Keimo, Sawana
2. Preisgruppe	Alaska, Alpa, Charles, Charles - Studio Design, Cura, Pastel, Roccia, Valencia
3. Preisgruppe	Ally, Ally SD, Alpa-Studio Design, Blazer, Cura SD, Cyber SD, Easy SD, Oceanic, Silvertex , Synergy, Synergy - Studio Design
4. Preisgruppe	Oceanic-Studio Design, Remix - Studio Design
5. Preisgruppe	Steelcut Trio 3
Tischplatte	Laminierte Platte
Metal	Metall - pulverbeschischichtet