Be:basic Angebot

SH 215 be:basic

: produktblatt

Aus dem Angebot genommene Produkte mit verlängerter Vorlaufzeit.
Nur verfügbar, solange der Vorrat reicht.

design:

Produkt Website
Link zur Website

bejot:

vorteile der sammlung

Dynamische Form

Shell ist eine Familie von avantgardistischen Konferenzstühlen, die sich durch eine originelle und dynamische Form, basierend auf einer Kombination von Kunststoffteilen mit einem leichten Metallgestell, auszeichnen.

Pflegeleicht

Große Auswahl an Farben von Kunststoffkomponenten und das verchromte Gestell machen Shell zu einer stilistischen Lösung für moderne Hörsäle, Wartezonen und Empfangsbereiche, und da es pflegeleicht ist, eignet sich auch für soziale Räume.

technische daten

SH 215 be:basic

Standard ●
Option ○

Gestell	KODE	
Verchromt		●

Zusätzliche Ausstattung	KODE	
Gepolsterte Sitzauflage	2N	●
Hakenverbinder	K	○
Stuhlwagen pulverbeschichtet beim Einkauf von Stühlen Shell	TR	○
Stuhlwagen pulverbeschichtet verkauft selbständig	TR	○

Produkte verfügbar solange der Vorrat reicht

abmessungen

SH 215 be:basic

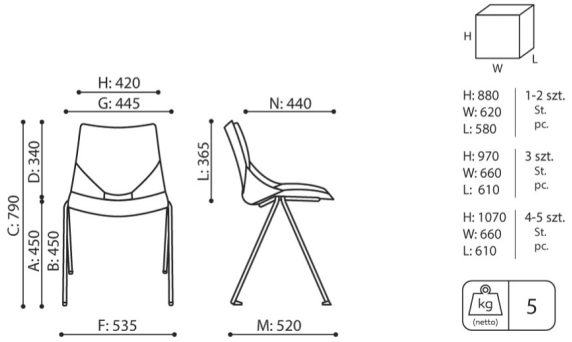

SH 215 1N

A **Sitzhöhe: Gesamtabmessungen**

B **Sitzhöhe: Messung nach PN EN 1335-1**

C **Stuhlhöhe**

D **Rückenhöhe**

F **Gesamtbreite des Stuhles / Kreuzes**

G **Sitzbreite**

H **Rückenbreite**

I **Breite zwischen den Armlehnen**

K **Höhe vom Boden bis zur Armlehne**

L **Rückenlänge**

M **Gesamttiefe des Stuhles**

N **Sitztiefe**

Die Abmessungen sind ungefähr und können je nach ausgewählter Produktkonfiguration ändern. Die Anforderungen der Norm werden immer erfüllt.

für die sammlung verfügbare materialien

1. Preisgruppe	Bond, Fenno, Keimo, Sawana
2. Preisgruppe	Alaska, Charles, Charles - Studio Design, Cura, Era - Studio Design, Pastel, Roccia, Valencia
3. Preisgruppe	Ally, Ally SD, Blazer, Cura SD, Easy SD, Oceanic, Silvertex , Silvertex - Studio Design, Synergy, Synergy - Studio Design, Valencia - Studio Design
4. Preisgruppe	Heritage, Oceanic-Studio Design, Remix - Studio Design
5. Preisgruppe	Accessoire, Steelcut Trio 3
Leder	Leder
Kunststoff	Kunststoff Shell