tres

TRES:POLY

: produktblatt

Inspiriert durch das Aussehen von Bäumen, zeigt der Kleiderbügel Tres, dass ein einfaches Design die perfekte Ergänzung für jede Einrichtung sein kann, von minimalistischen und modernen Räumen bis hin zu stilvollen Hotelinnenräumen.

design:
Bejot Development Team

Produkt Website
Link zur Website

bejot:

vorteile der sammlung

Biophilic Design

Inspiriert vom Aussehen von Bäumen, kann der Tres-Kleiderbügel eine perfekte Ergänzung für verschiedene Innenräume sein: von minimalistischen und modernen Büros bis hin zu warmen und stilvollen Restaurantbereichen.

Haltbarkeit und Ökologie

Die Kunststoffteile des Tres:poly-Bügels bestehen aus Polyamid und Glasfaser. Ein wichtiges Merkmal von Polyamid ist seine Festigkeit und Haltbarkeit. Darüber hinaus stammt das für die Elemente verwendete Polyamid aus recyceltem postindustriellem Kunststoff.

Natürliches Holz

Das massive Buchenholz, aus dem Tres gefertigt ist, unterstreicht den natürlichen Charakter des Kleiderbügels und wärmt den Innenraum. In Kombination mit den schwarzen Elementen entsteht ein modernes und unverwechselbares Produkt.

technische daten

TRES:POLY

Standard ●
Option ○

Gestell	KODE	
Massivholz - Farbe: natur gebleicht	B2	●
Massivholz - Farbe: Schwarz	B3	○
Haken und Halterung – schwarzer recycelter Kunststoff mit einem Hauch Glasfasero		●

Gleiter	
Gleiter für Keramik- und Betonböden und für Bodenbeläge	●

bejot::tres

abmessungen

TRES:POLY

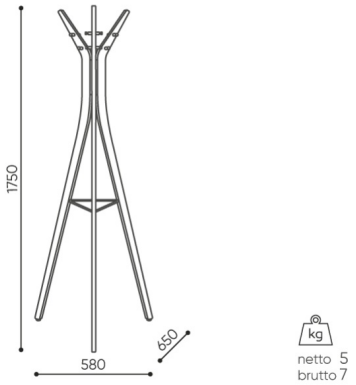

TRES:POLY

Die Abmessungen sind ungefähr und können je nach ausgewählter Produktkonfiguration ändern. Die Anforderungen der Norm werden immer erfüllt.

bejot::tres

für die sammlung verfügbare materialien

Holz	Buchenholz