hens

HS 261 H

: fiche produit

La collection hens se distingue par son design scandinave et sa fonctionnalit . Elle est conforme aux principes de simplicit , de facilit d'utilisation et de naturel. Le ch ssis solide en acier conf re la chaise un caract re loft. La forme brute est compens e par le placage naturel en ch ne et le rembourrage doux.

design:
Henrik Schultz

Site du produit
lien vers le site

bejot:

avantages de la collection

design scandinave et fonctionnalit

La collection est une interpr tation contemporaine de la chaise d' colier classique. Con ue en s'inspirant du design scandinave, elle r pond aux objectifs de simplicit , de fonctionnalit et de naturel.

empilage facile

Les chaises sont parfaitement empilables et certains mod les peuvent tre assembl s l'aide d'un rail pr vu cet effet. Elles peuvent donc tre utilis es pratiquement partout, dans les bureaux, les coles et les espaces publics.

accoudoirs pratiques

La garniture ronde (PUT) sur les accoudoirs n'est pas seulement une finition esth tique, mais aussi une solution fonctionnelle qui permet de suspendre les chaises en toute s curit sur la table. Cela facilite le maintien de la propret des sols dans les salles de conf rence, les cantines et autres espaces.

donn es techniques

HS 261 H

Standard	●
Option	○

Base		
Powder painted (colors according to the Bejot sampler)		●

Castors		
Hard castors for soft floors Ø 65 with auto-brake	DEMA	●
Soft castors for hard floors Ø 65 with auto-brake	DEMAD	○
Universal castors without brake, color white	RL W4	○

Description	Code
Seat and backrest, natural oak veneer	1N
Upholstered seat / backrest, natural oak veneer	2N
Upholstered seat and backrest	4N

bejot:hens

dimensions

HS 261 H

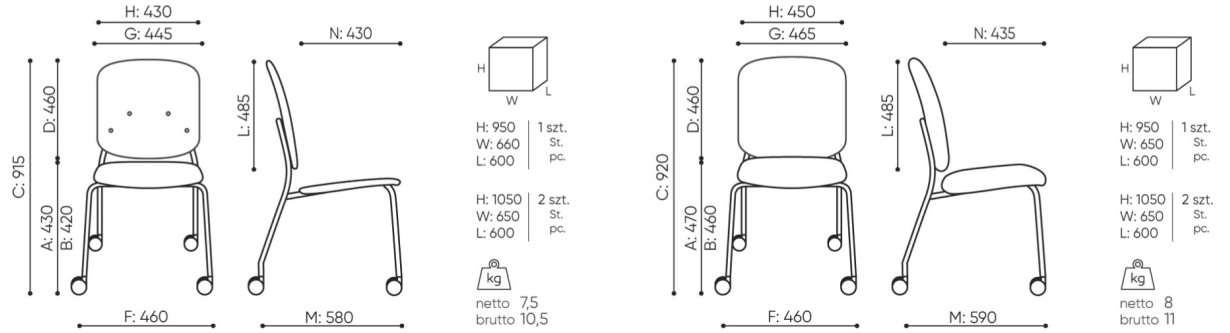

HS 261 H 1N

HS 261 H 4N

A seat height: overall dimensions

B seat height: measured according to the norm PN EN 1335 – 1

C chair height

D backrest height

E headrest height

F dimensional width chair / base

G seat width

H backrest width

I width between armrests

K height from the floor to the armrest

L backrest lenght

M dimensional chair depth

N seat depth / seat lenght

Dimensions are approximate and may vary depending on the selected product configuration. The requirements of the standard are always met.

bejot:hens

mat riaux disponibles pour la collection

1st price group	Bond, Fenno, Keimo, Sawana
2nd price group	Alaska, Alpa, Charles, Charles - Studio Design, Cura, Era - Studio Design, Pastel, Roccia
3rd price group	Ally, Ally SD, Alpa-Studio Design, Blazer, Cura SD, Cyber SD, Oceanic, Rhythm, Silvertex , Silvertex - Studio Design, Synergy, Synergy - Studio Design
4th price group	Heritage, Oceanic-Studio Design, Remix - Studio Design
5th price group	Accessoire, Steelcut Trio 3
Cuir	Leather
Natural oak veneer	Natural oak veneer
Metal	Metal - powder coated