milla

ML 102

: fiche produit

Avec ses lignes la fois dynamiques et simples, le fauteuil Milla peut s'adapter tous les int rieurs, m me les plus exigeants. Gr ce Milla, vous pourrez non seulement vous sentir bien apr s une longue journ e de travail, mais votre bureau gagnera galement en caract re.

design:
Bejot Development Team

Site du produit
lien vers le site

bejot:

dimensions

ML 102

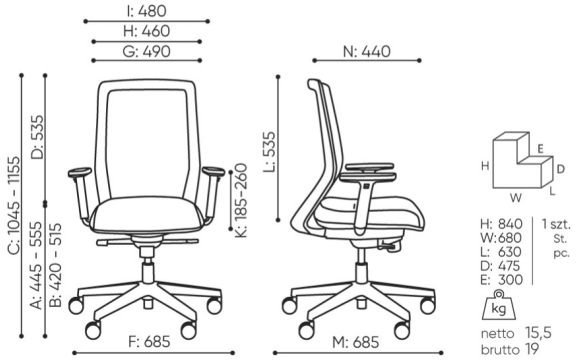

ML 102

A wysokość siedziska: wymiar gabarytowy
B wysokość siedziska: pomiar zgodny z norma PN EN 1335-1
C regulacja wysokości fotela

A	**wysokość siedziska: wymiar gabarytowy**
B	**wysokość siedziska: pomiar zgodny z norma PN EN 1335-1**
C	**regulacja wysokości fotela**
D	**regulacja wysokości oparcia**
E	**regulacja wysokości zagłówka**
F	**szerokość gabarytowa fotela/ krzyżaka**
G	**szerokość siedziska**
H	**szerokość oparcia**
I	**szerokość miedzy podłokietnikami**
K	**regulacja wysokości podłokietników**
L	**długość oparcia**
M	**głębokość gabarytowa fotela**
N	**regulacja głębokości siedziska / długość siedziska**

Wymiary i wagi mają charakter orientacyjny i mogą się różnić o 5%. Dane podane są do podstawowych konfiguracji produktów. Zawsze spełnione są wymogi normy.

bejot:milla

mat riaux disponibles pour la collection

1st price group	Bond, Fenno, Keimo, Sawana
2nd price group	Alaska, Alpa, Charles, Charles - Studio Design, Cura, Era - Studio Design, Pastel, Roccia, Valencia
3rd price group	Ally, Ally SD, Alpa-Studio Design, Blazer, Cura SD, Cyber SD, Easy SD, Oceanic, Rhythm, Silvertex , Silvertex - Studio Design, Synergy, Synergy - Studio Design, Valencia - Studio Design
4th price group	Heritage, Oceanic-Studio Design, Remix - Studio Design
5th price group	Steelcut Trio 3
Cuir	Leather
Membrane	Membrane Kyos, Momo, Milla
Metal	Metal - powder coated, Metal ALU/chrom