orte

OT W H

: fiche produit

La collection Orte est une vaste gamme de chaises, de si ges, de bancs et de tables qui cachent fonctionnalit et polyvalence.

La l g ret de la construction va de pair avec une grande durabilit confirm e par les tests en laboratoire.

Cette collection est un best-seller de notre gamme depuis de nombreuses ann es.

design:
Włodzimierz Orsztynowicz

Site du produit
lien vers le site

bejot:

dimensions

OT W H

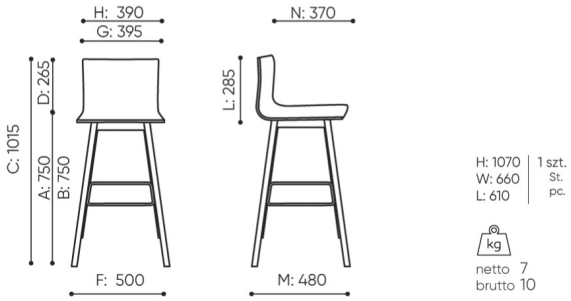

OT W H 1N

A seat height: overall dimensions

B seat height: measured according to the norm PN EN 1335 – 1

C chair height

D backrest height

E headrest height

F dimensional width chair / base

G seat width

H backrest width

I width between armrests

K height from the floor to the armrest

L backrest lenght

M dimensional chair depth

N seat depth / seat lenght

Dimensions are approximate and may vary depending on the selected product configuration. The requirements of the standard are always met.

bejot:orte

mat riaux disponibles pour la collection

1st price group	Bond, Fenno, Keimo, Sawana
2nd price group	Alaska, Alpa, Charles, Charles - Studio Design, Cura, Pastel, Roccia, Valencia
3rd price group	Ally, Ally SD, Alpa-Studio Design, Blazer, Cura SD, Cyber SD, Oceanic, Silvertex , Silvertex - Studio Design, Synergy, Synergy - Studio Design, Valencia - Studio Design
4th price group	Heritage, Oceanic-Studio Design, Remix - Studio Design
5th price group	Accessoire, Steelcut Trio 3
Cuir	Leather
Wood	Solid oak wood
CPL	Laminate