tres

TRES:POLY

: fiche produit

Inspir par la forme des arbres, le cintre Tres montre qu'un design simple peut
 tre le compl ment id al de n'importe quel int rieur, que ce soit des espaces
minimalistes et modernes ou des int rieurs d'h tels plus l gants.

design:
Bejot Development Team

Site du produit
lien vers le site

bejot:

avantages de la collection

design biophilique

Inspir par l'apparence des arbres, le porte-manteau Tres peut devenir l'ajout parfait une vari t d'int rieurs : des bureaux minimalistes et modernes aux espaces de restaurants chaleureux et l gants.

durabilit et cologie

Les composants plastiques du cintre Tres:poly sont constitu s de polyamide et de fibre de verre. Une caract ristique importante du polyamide est sa r sistance et sa durabilit . En outre, le polyamide utilis pour les l ments provient de plastique post-industriel recycl .

bois naturel

Le bois de h tre massif dans lequel est fabriqu Tres souligne le caract re naturel du cintre et r chauffe l'int rieur. En combinaison avec les l ments noirs, il cr e un produit moderne et distinctif.

donn es techniques

TRES:POLY

Standard ●
Option ○

Base	CODE	
Bois massif - couleur : blanchi naturel	B2	●
Bois massif - couleur : noir	B3	○
Crochets et support - plastique recycl noir avec une touche de fibre de verre		●

Pieds	
Pieds sur sols en carrelage, b ton et moquette	●

bejot::tres

dimensions

TRES:POLY

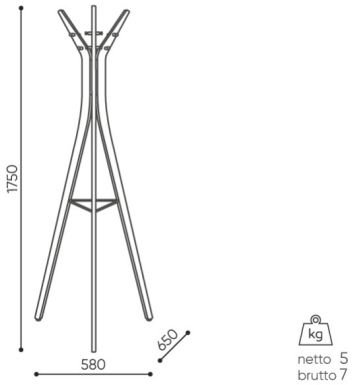

TRES:POLY

Dimensions are approximate and may vary depending on the selected product configuration. The requirements of the standard are always met.

bejot::tres

mat riaux disponibles pour la collection

Wood

Beech wood